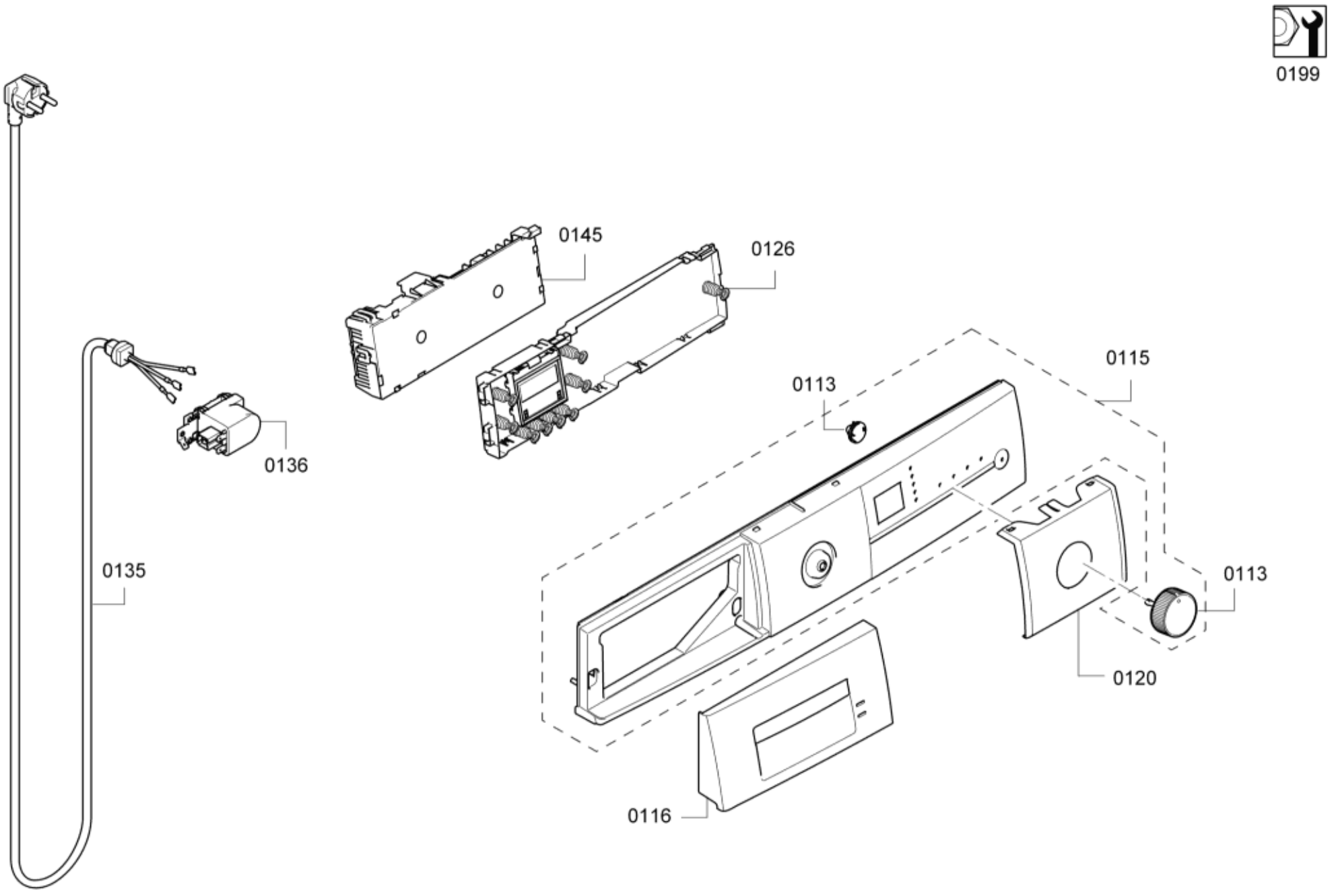
0199
0145
0126
0115
0113
0136
0135
0113
0120
0116

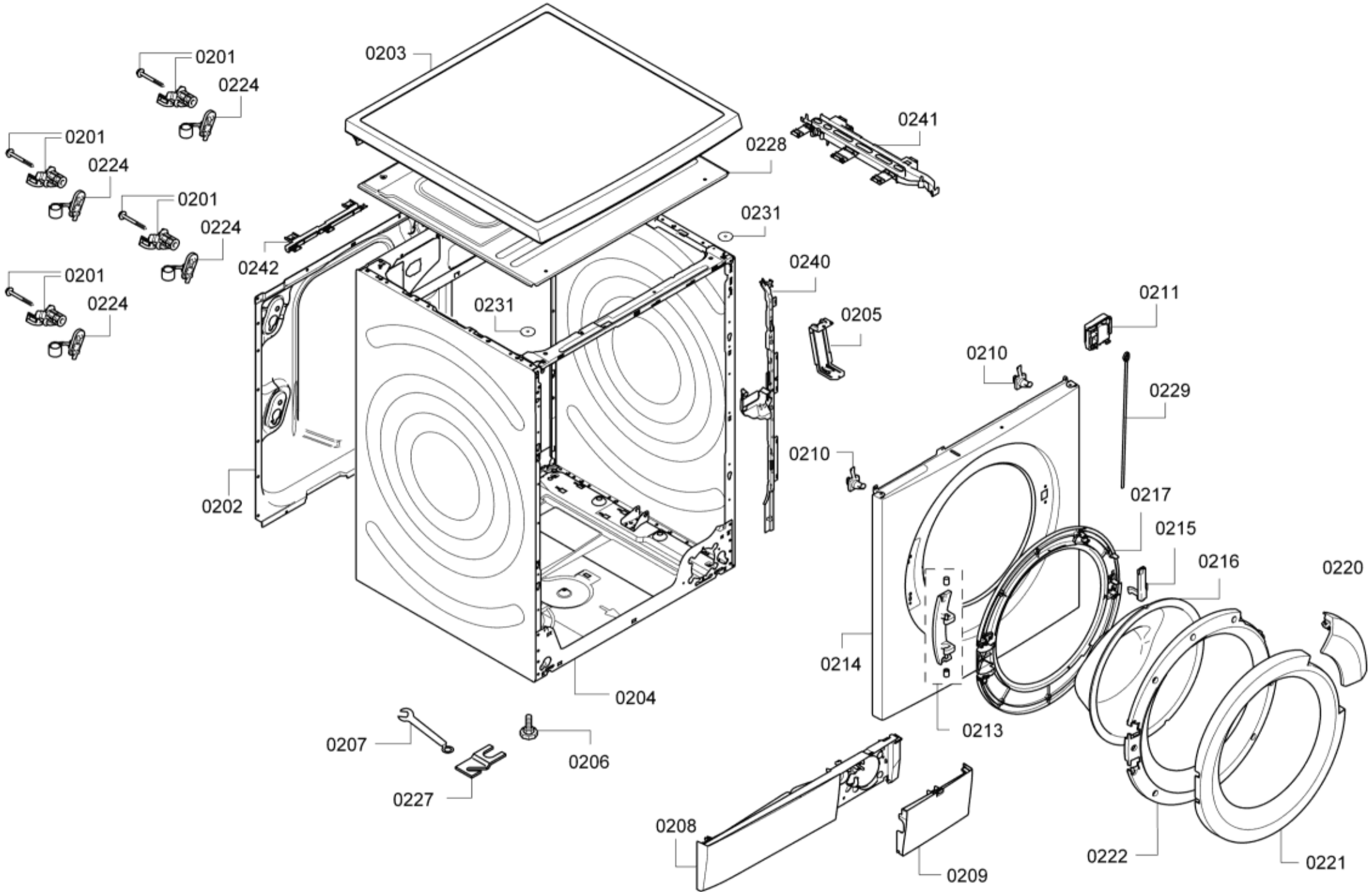
0201
0224
0203
0201
0224
0241
0228
0201
0224
0231
0242
0240
0201
0224
0231
0205
0211
0210
0229
0210
0217
0202
0215
0216
0220
0214
0204
0213
0207
0206
0227
0208
0209
0222
0221

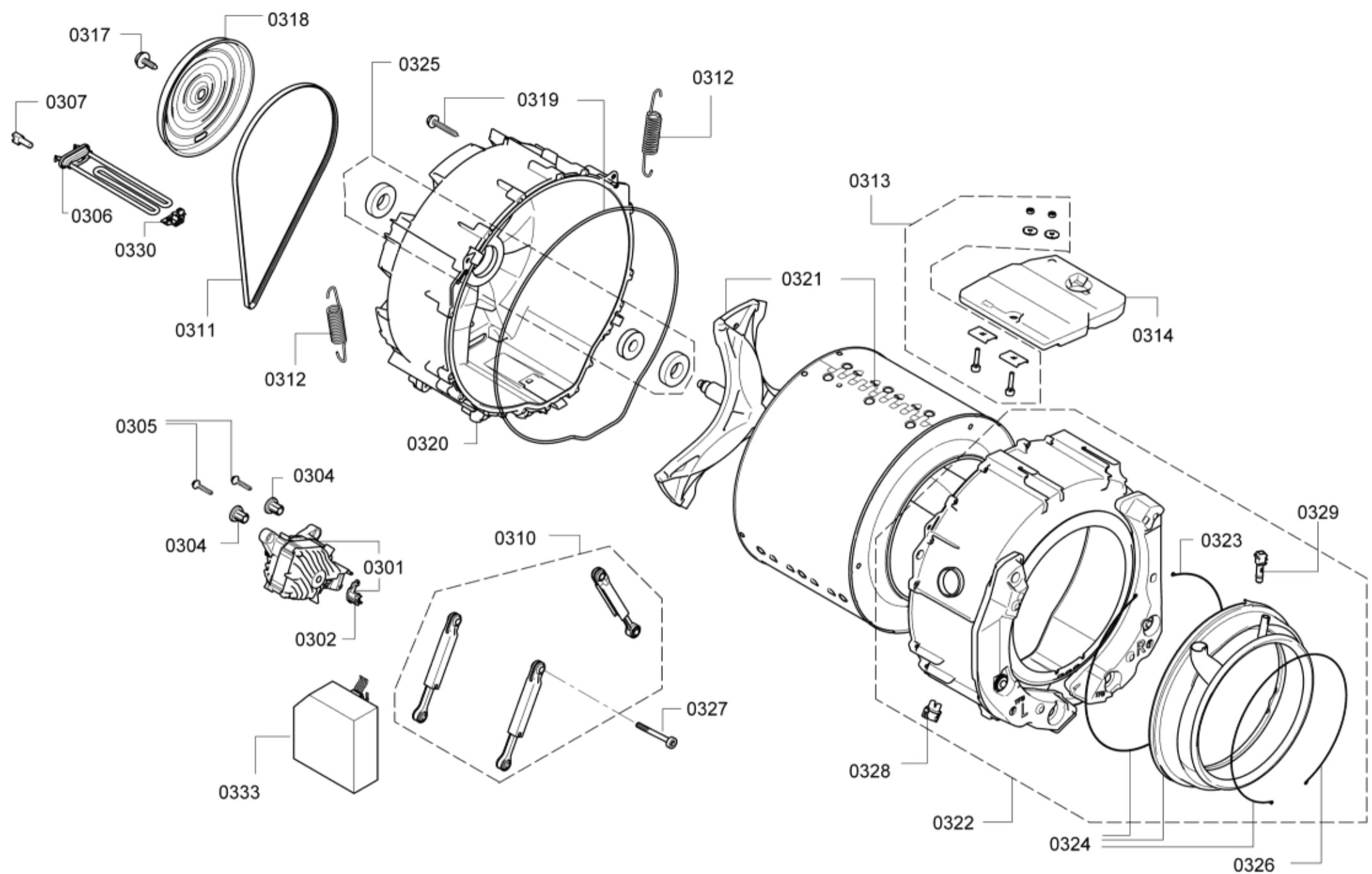
0318
0317
0325
0312
0319
0307
0306
0330
0313
0321
0314
0311
0312
0305
0320
0304
0304
0329
0323
0310
0301
0302
0327
0333
0328
0322
0324
0326

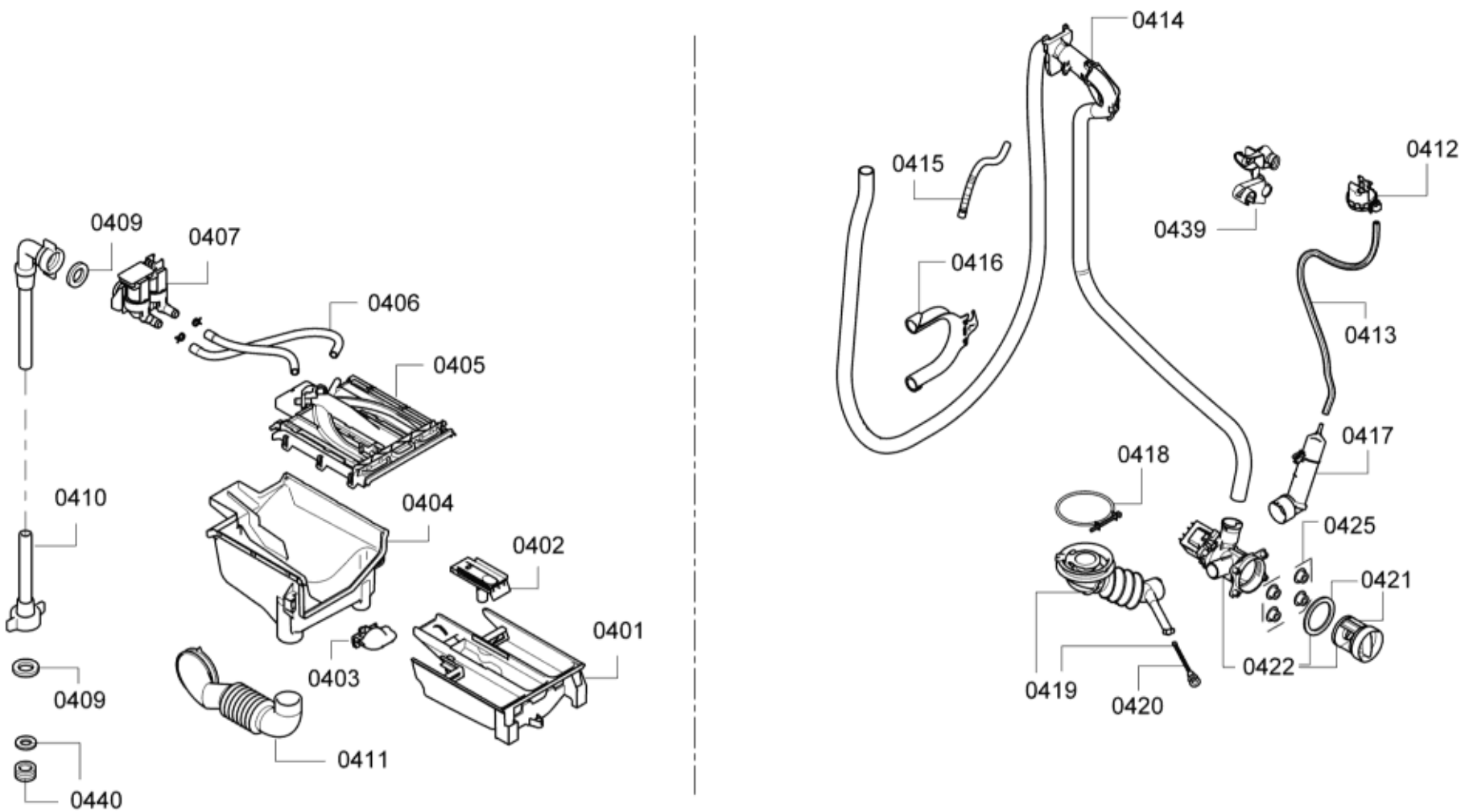
0414
0415
0412
0439
0416
0413
0417
0418
0425
0421
0422
0419
0420
0409
0407
0406
0405
0410
0404
0402
0401
0403
0409
0411
0440

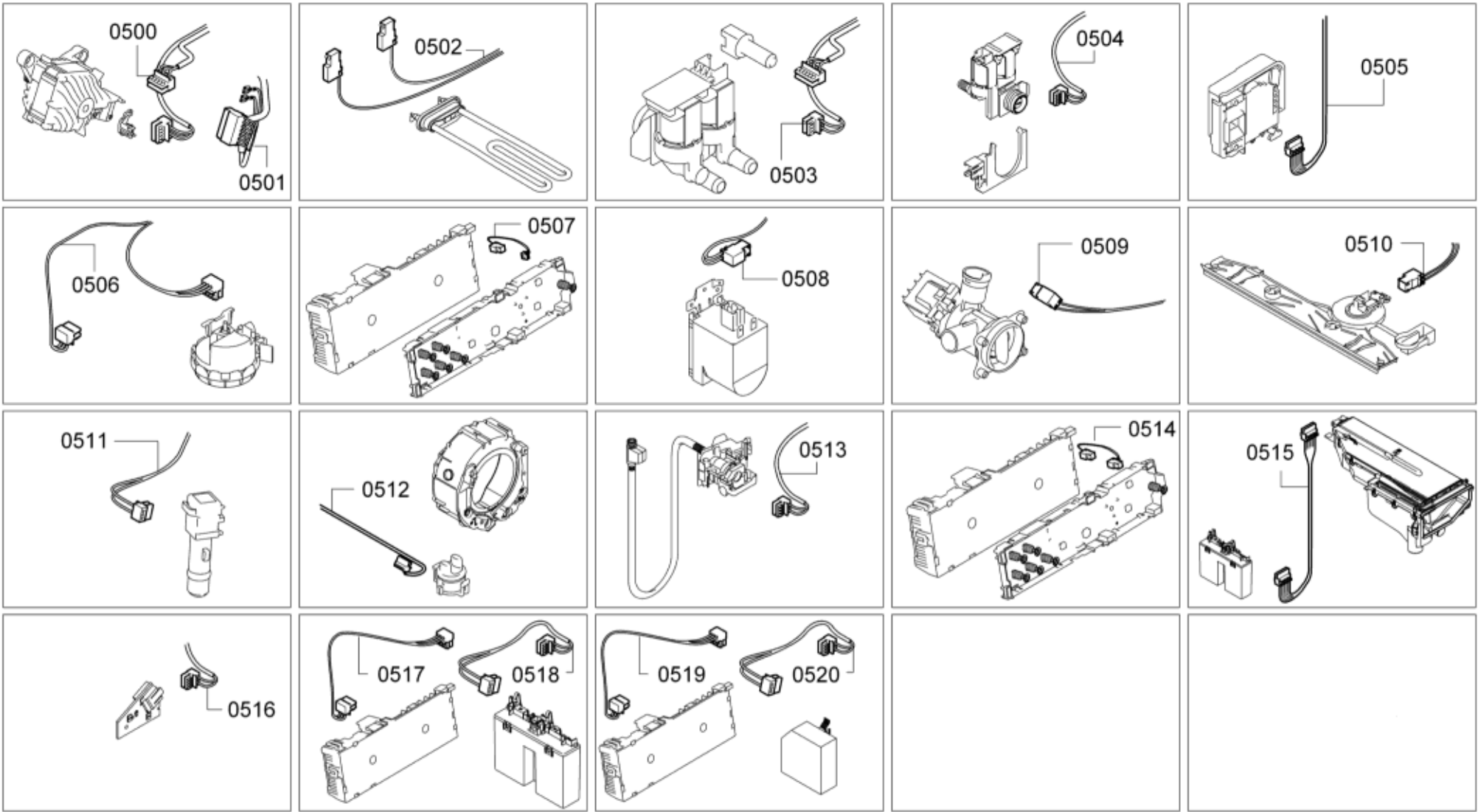
0500
0501
0502
0503
0504
0505
0506
0507
0508
0509
0510
0511
0512
0513
0514
0515
0516
0517
0518
0519
0520